响水河南侧污水管道改造工程

施工图设计

2019年10月

图 例

符 号	名 称	符 号	名 称
	新建污水管（重力流）		水流方向
	现状污水管	d500/0.0015/35	管径/坡度/长度
	检 查 井	0.20 0.20	管内底标高(重力流)

管道长度统计表

	管径	长度	管材	接口形式	备注
污水管道<W>	dn355	81.8 米	HDPE实壁排水管	热熔焊接	

注:1.材料表中管长是坡度斜线方向的实际管长。
2.排水管道长度扣除了检查井内壁内管线,
3.本材料表仅供参考,最终以标底为准。

检查井,雨水口统计表

污水检查井			
① 污水小方井	苏S01-2012-172	4	个
② GG-3.3S隔油池	04S519-56	1	个

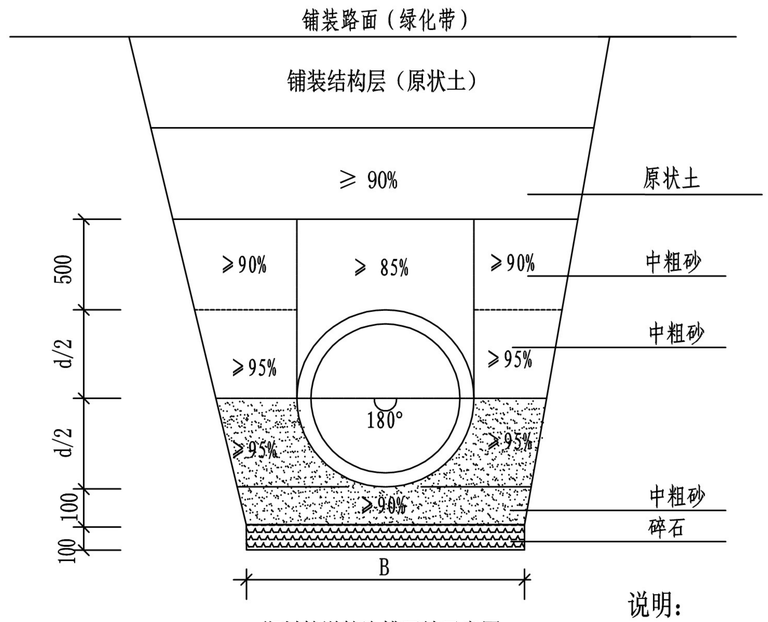

塑料管道管沟槽回填示意图

说明:
尺寸单位：mm。

				建设单位	扬州市名城建设有限公司	设计编号	19-10-03
				工程名称	响水河南侧污水管道改造工程	分项号	
批 准		设 计		图纸内容:	主要材料一览表 图例 沟槽回填示意图	图 号	A3
项目负责		校 对				日 期	2019.10
专业负责		审 核				比 例	

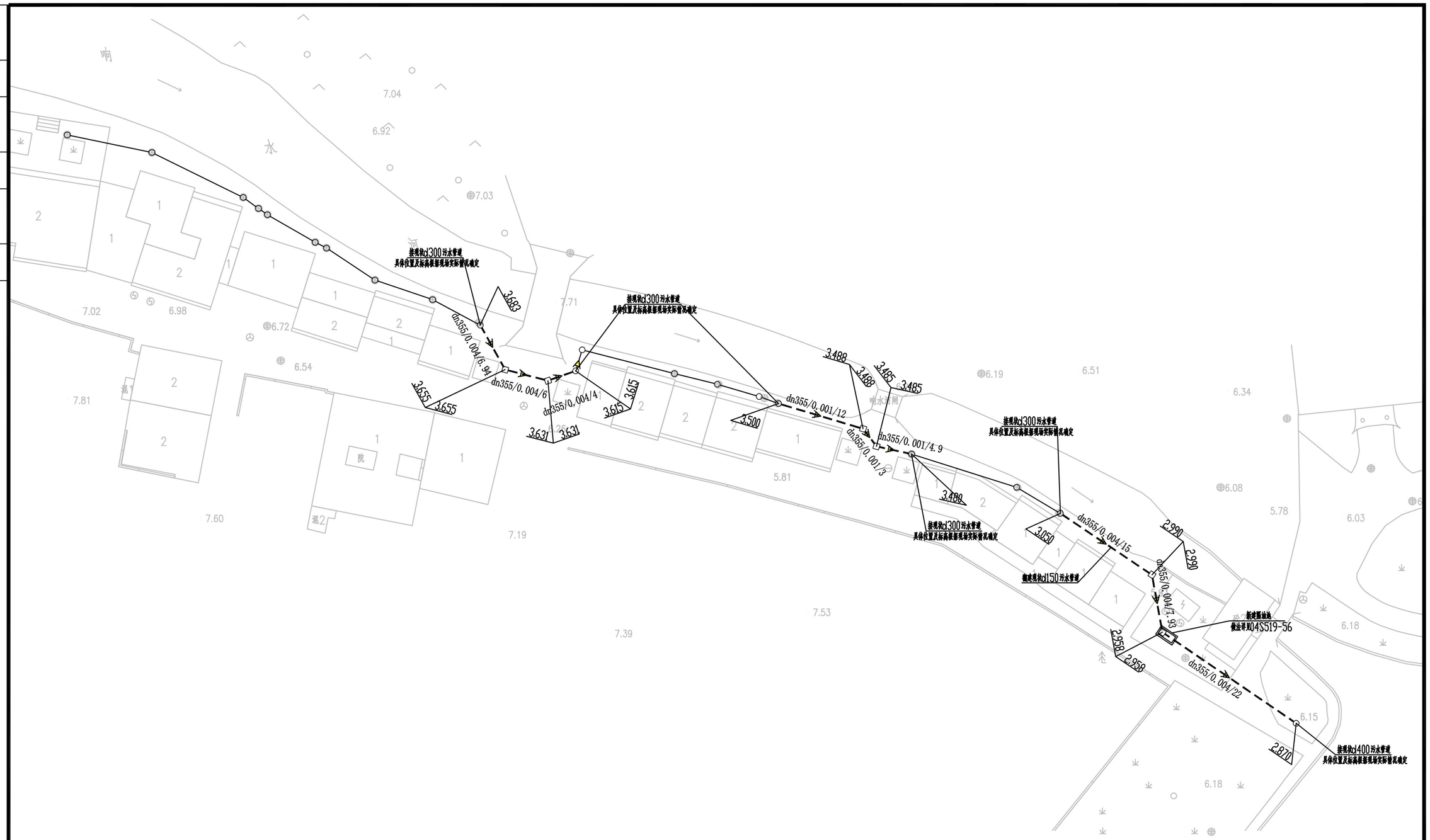

				建设单位	扬州市名城建设有限公司	设计编号	19-10-03
				工程名称	响水河南侧污水管道改造工程	分项号	
批 准		设 计		图纸内容:	污水管道平面布置图	图 号	A3
项目负责		校 对				日 期	2019.10
专业负责		审 核				比 例	

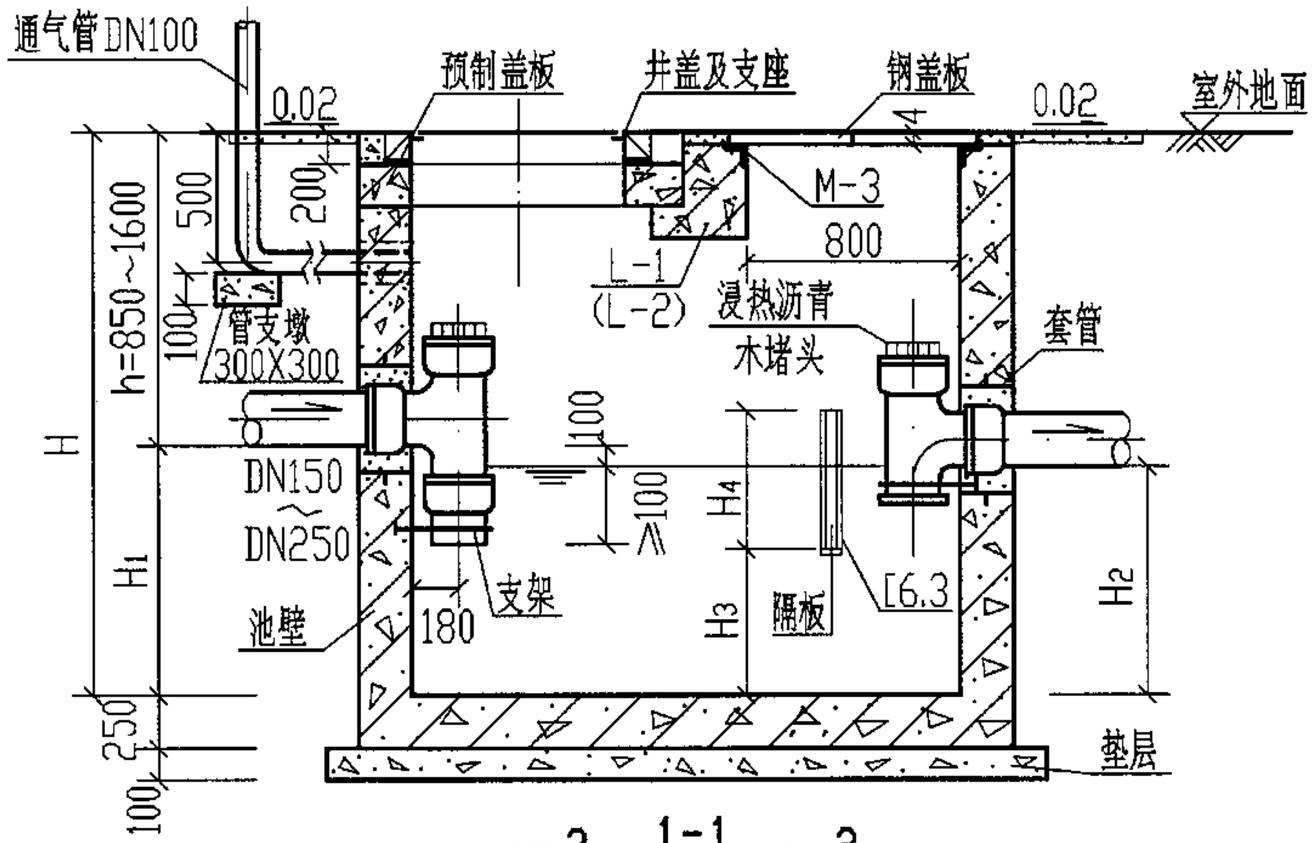

1-1

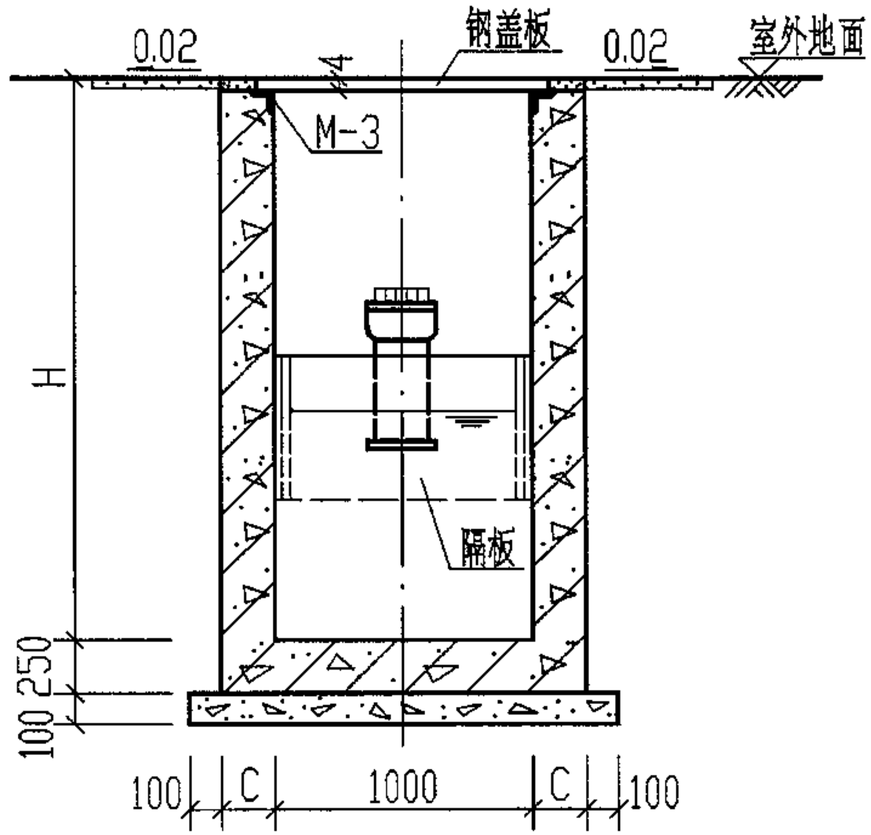

2-2

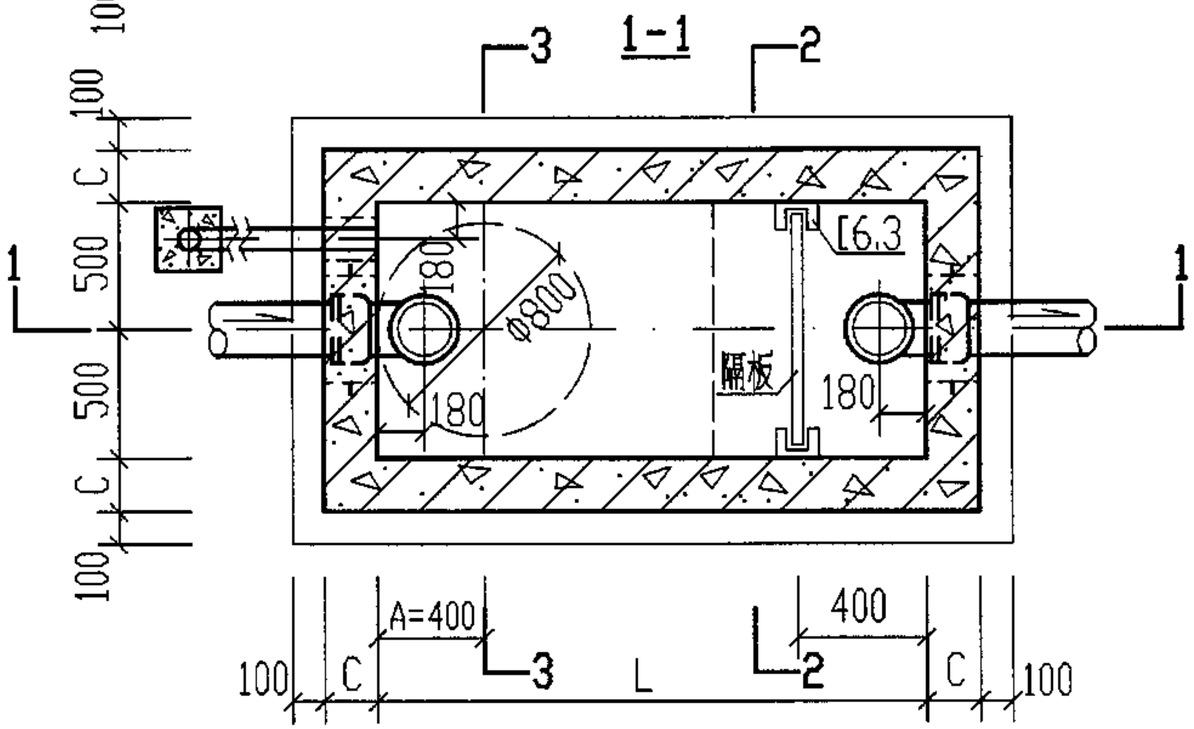

GG-2. 2S (GG-3. 3S)平面图

说明：

1. 型号代号如下：

G	G	——	2	S
钢筋混凝土	隔油池		2型	有地下水

2. 2型.3型隔油池规格尺寸表见第57页。
3. 进.出水管的位置可以三个方向任选。
4. 盖板布置图详见第85页。隔板大样图见第96页。
5. 钢筋混凝土隔油池主要材料表详见第103~105页。
6. 管道穿池壁做法见第100页。通气管管罩大样见第101页。

2型.3型钢筋混凝土隔油池平.剖面图 (池顶无覆土GG-2. 2S GG-3. 3S)								图集号	04S519
审核	郭奕雄	郭奕雄	校对	任向东	任向东	设计	林慧芝	林慧芝	页	56

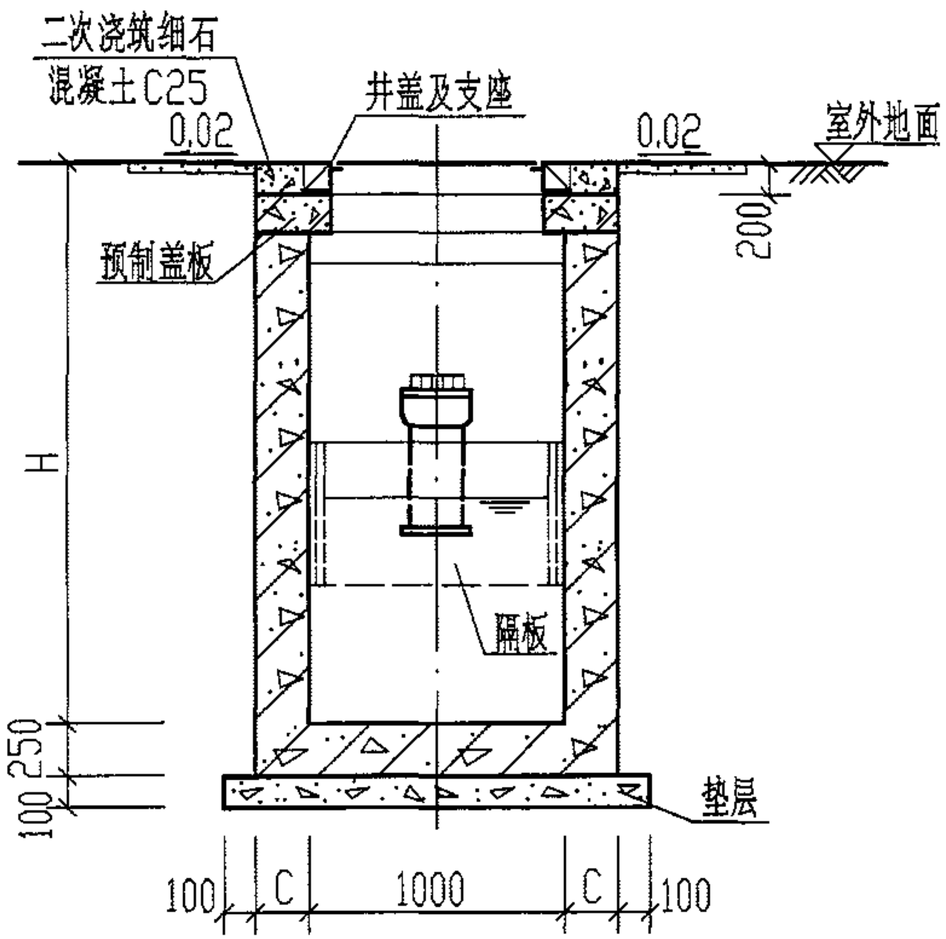

3-3

规　格　尺　寸　表

尺寸 \ 型号	1型	2型	3型	4型
h	850～1600	850～1600	850～1600	850～1600
H	1550～2300	1700～2450	2150～2900	2450～3200
H_1	700	850	1300	1600
H_2	600	750	1200	1500
H_3	400	500	900	1100
H_4	500	500	600	700
L	1500	2000	2500	3000
A	——	400	400	400
C	180	180	200	200
有效容积 (m^3)	0.90	1.50	3.00	4.50
最大设计秒流量(L/s)	1.00	1.60	3.20	4.80
代　号	GG-1. 1S	GG-2. 2S	GG-3. 3S	GG-4. 4S

说明：

1.2型.3型钢筋混凝土隔油池平面图及1-1. 2-2剖面见第56页。

2型.3型钢筋混凝土隔油池3-3剖面及规格尺寸表 (池顶无覆土 GG-2. 2S GG-3. 3S)								图集号	04S519
审核	郭奕雄	郭奕雄	校对	任向东	任向东	设计	林慧芝	林慧芝	页	57

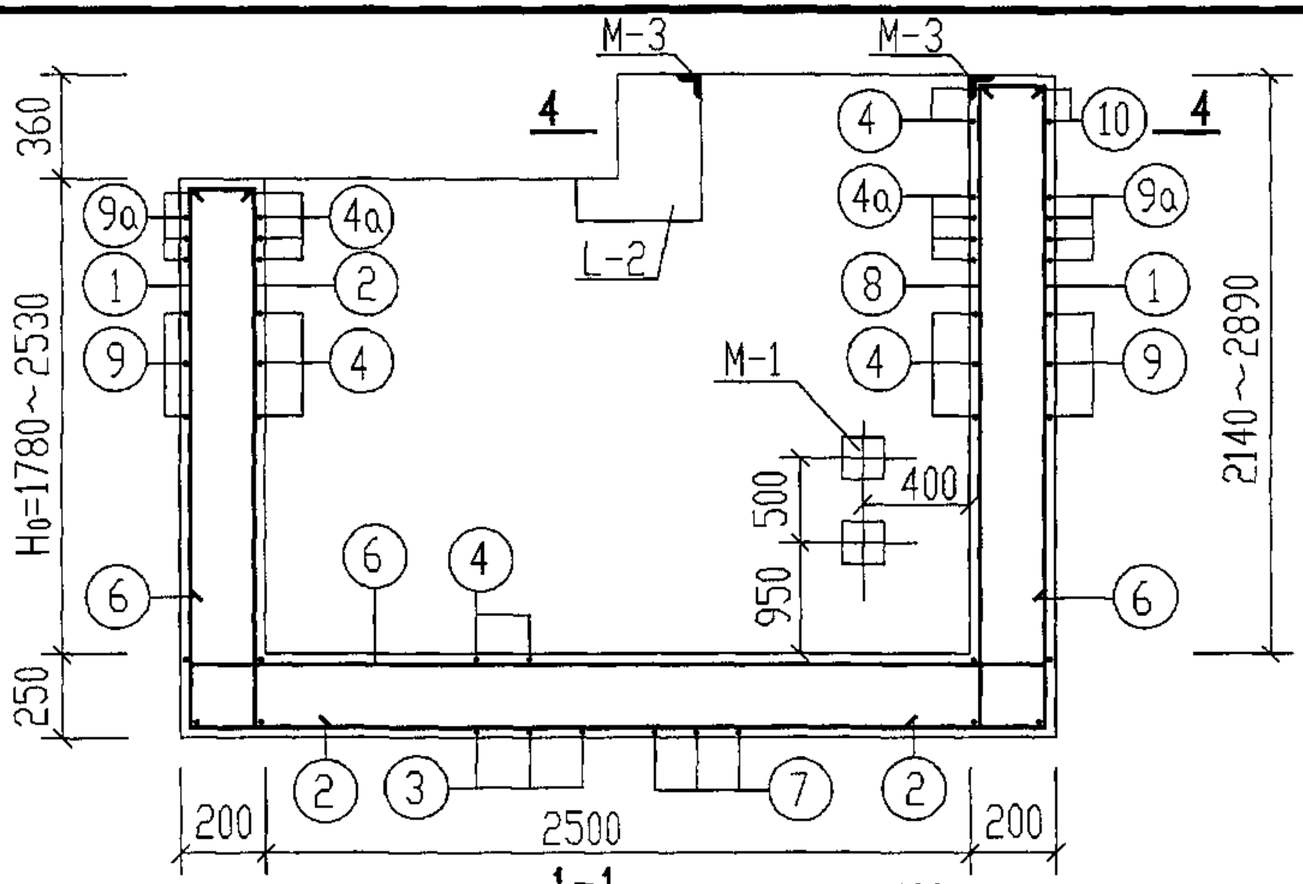

1-1

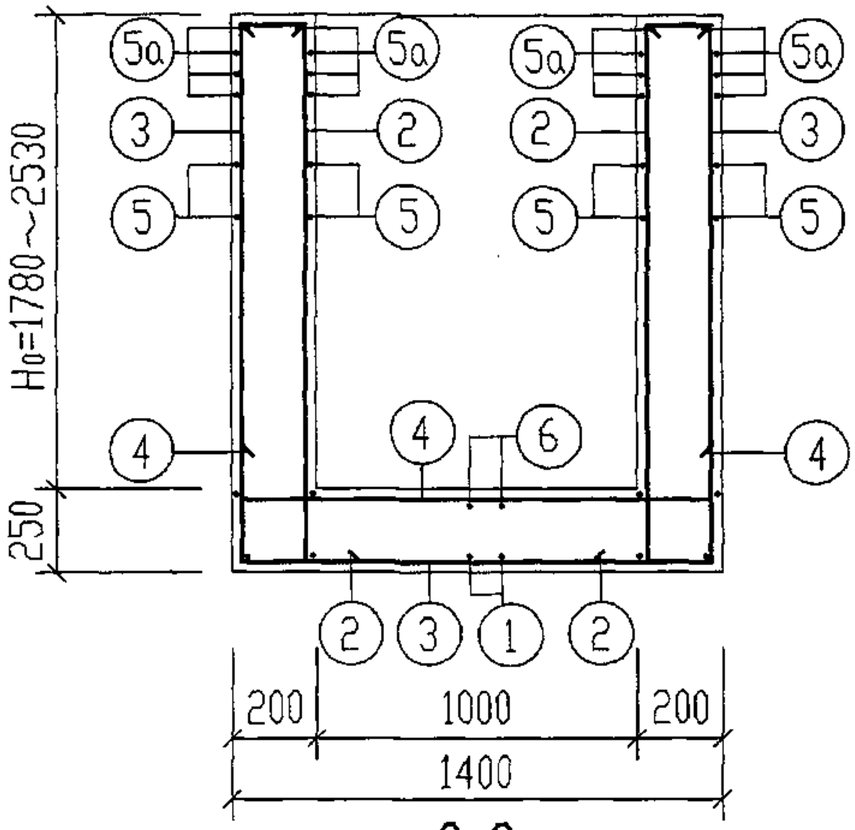

2-2

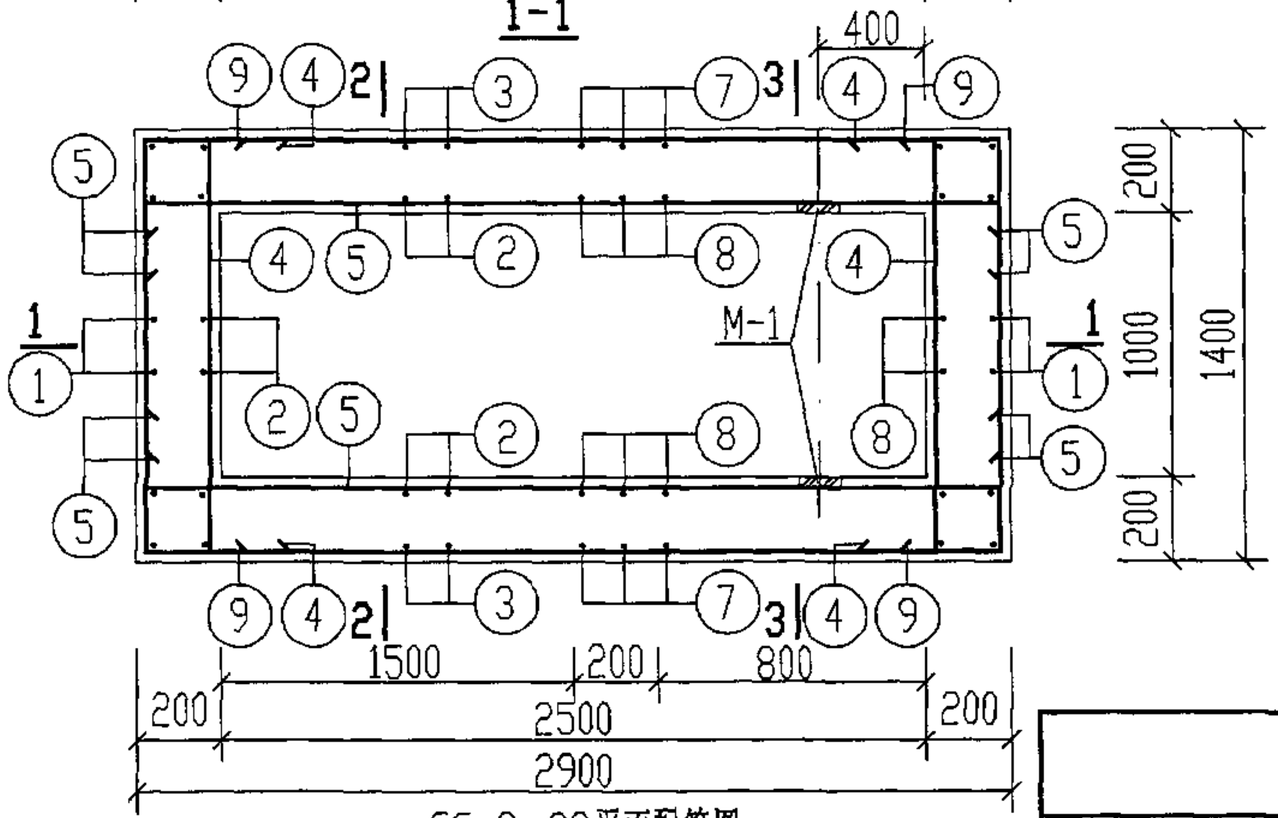

GG-3. 3S平面配筋图

说明：

1. 梁L-2配筋图，3-3. 4-4剖面图见第62页。
2. 材料，钢筋的混凝土保护层见第19页。
3. 钢筋混凝土池壁预埋套管位置详见第56页，做法详见第100页。
4. GG-3. 3S隔油池钢筋表，材料表详见第63页。
5. M-1. M-3预埋件详见第54. 62页，踏步布置及大样图详见第91页。

GG-3. 3S配筋图(一) (无地下水和有地下水 无覆土)										图集号	04S519
审核	郭奕雄	郭奕雄	校对	王龙生	王龙生	设计	武明美	武明美		页	61

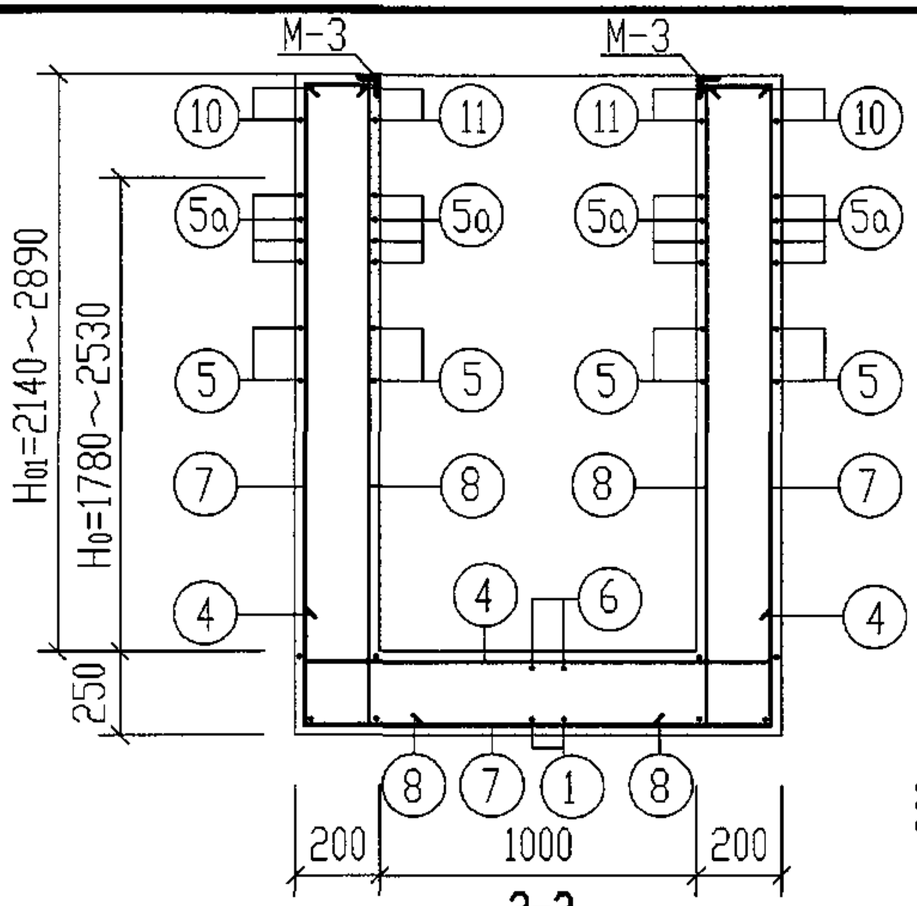

3-3

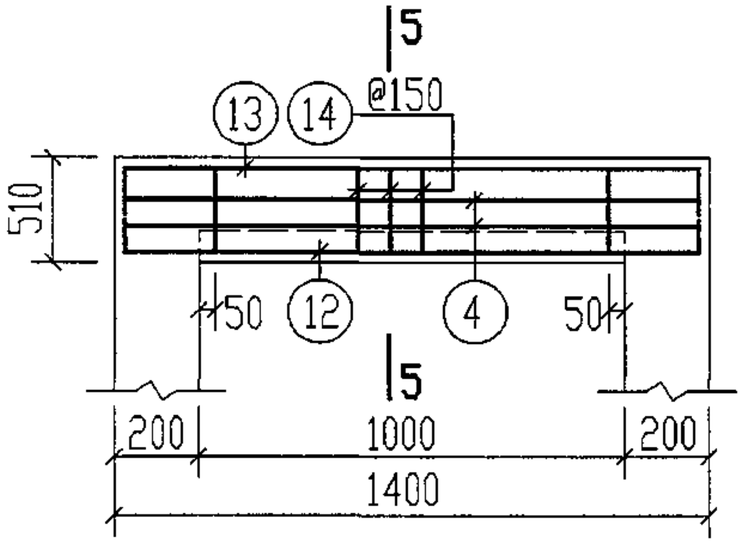

L-2

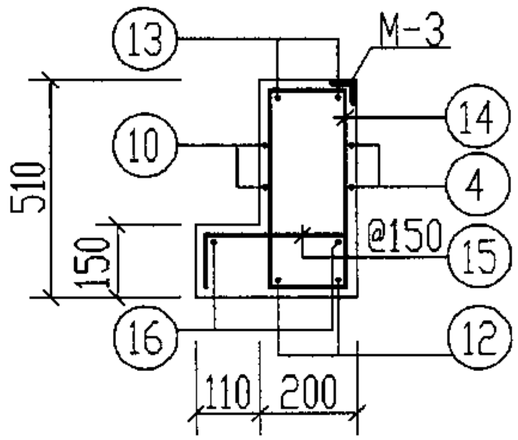

5-5

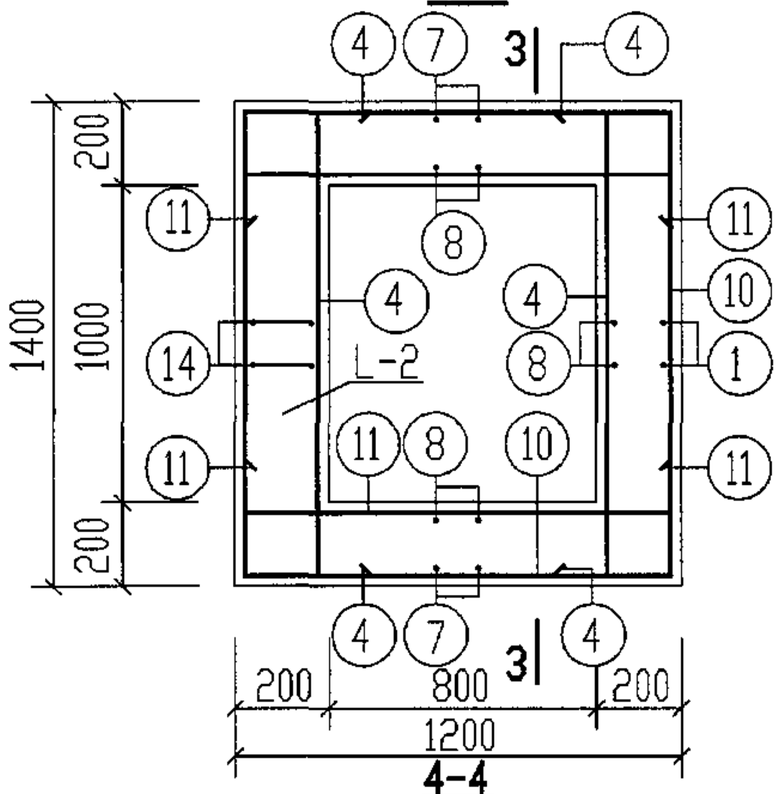

4-4

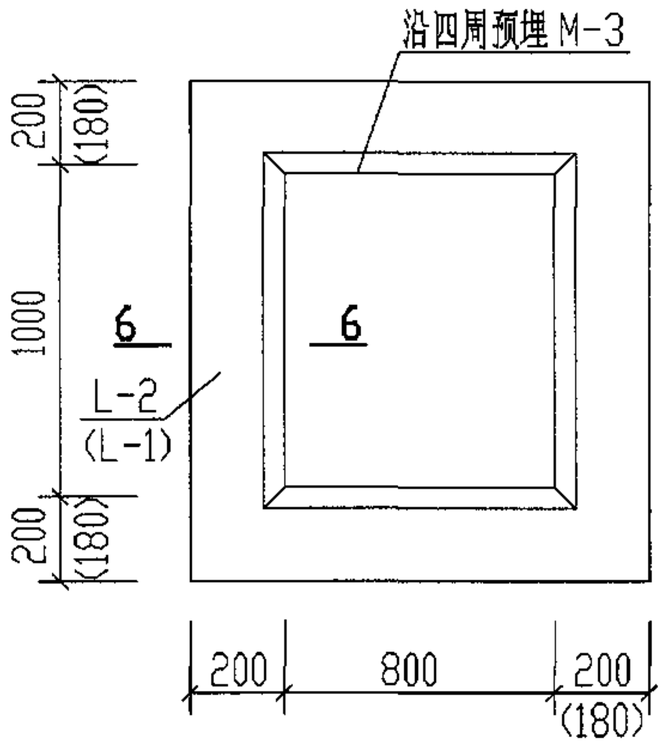

预埋件M-3平面图

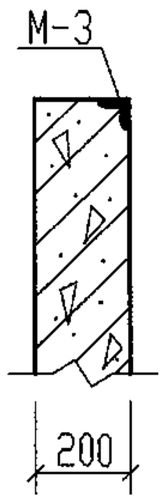

6-6

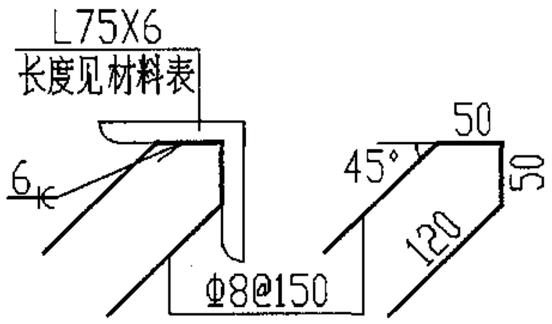

M-3

说明：1. 钢筋表及材料表见第63页。
2. 其余说明见第58页。
3. M-3用于2型～4型隔油池。

GG-3. 3S配筋图(二)预埋件M-3平面图及详图 (无地下水和有地下水 无覆土)								图集号	04S519
审核	郭奕雄	郭奕雄	校对	王龙生	王龙生	设计	武明美	武明美	页	62

钢筋表

地下水覆土	构件名称	钢筋编号	简图	直径(mm)	长度(mm)	间距(mm)	根数	共长(m)
无地下水和有地下水 无覆土	GG-3, 3S	1	1960~2710 130 2830 130 2320~3070	Φ12	7370~8870	200	8	58.96~70.96
		2	1960~2710 210 130	Φ12	2300~3050	200	20	46.00~61.00
		3	1960~2710 130 1330 130 1960~2710	Φ12	5510~7010	200	7	38.51~49.07
		4	250 1330 250	Φ12	1830	200	30~38	54.90~69.54
		4a	250 1330 250	Φ12	1830	100	8	14.64
		5	250 2830 250	Φ12	3330	200	28~44	93.24~146.52
		5a	250 2830 250	Φ12	3330	100	16	53.28
		6	250 2830 250	Φ12	3330	200	6	19.98
		7	2320~3070 130 1330 130 2320~3070	Φ12	6230~7730	200	6	37.38~46.38
		8	2320~3070 210 130	Φ12	2660~3410	200	16	42.56~54.56
		9	250 1330 250	Φ12	1830	200	14~22	25.62~40.26
		9a	250 1330 250	Φ12	1830	100	8	14.64
		10	1130 1330	Φ10	5080	200	2	10.16
		11	250 1130 250	Φ12	1630	200	4	6.52
同上	L-2	12	100 1330 100	Φ14	1530		2	3.06
无地下水和有地下水 无覆土	L-2	13	200 1330 200	Φ10	1730		2	3.46
		14	130 440	Φ10	1300	150	7	9.10
		15	115 240 115	Φ8	470	150	10	4.70
		16	1330	Φ6	1330		2	2.66

注：1. 钢筋表中长度及混凝土体积分别为3型隔油池 H_{01}=2140mm 及 H_{01}=2890mm 时的材料用量。
2. 3型隔油池配筋图见第61、62页。
3. L-2为隔油池的一部分，故其材料量不单独计算。
4. 施工中①号筋可改为底板与侧壁分开配筋，钢筋伸入支座长度为35d。

材料表

地下水覆土	构件名称	钢筋 直径(mm)	钢筋 总长(m)	钢筋 重量(kg)	钢筋 总重(kg)	混凝土 强度等级	混凝土 体积(m^3)
无地下水和有地下水 无覆土	GG-3, 3S	Φ6	3	1	471~596	C25	4.17~5.34
		Φ8	5	2			
		Φ10	23	14			
		Φ12	506~648	450~575			
		Φ14	3	4			

预埋件材料表

构件名称	预埋件编号	规格及简图	长度(mm)	数量	总重(kg)
GG-3, 3S	M-1 (共4个)	钢板-100X8	100	1块	2.5(4块)
		60 120 Φ8	300	2根	1.0(8根)
	M-3 (共1个)	等肢角钢L75X6	4200	1根	33.5
		45° 50 120 Φ8	340	26根	3.5

GG-3, 3S钢筋表及材料表 (无地下水和有地下水 无覆土)								图集号	04S519
审核	郭奕雄	郭奕雄	校对	王龙生	王龙生	设计	武明美	武明美	页 63